Перфоратор ручной электрический ПРЭ-4

Исполнение 1

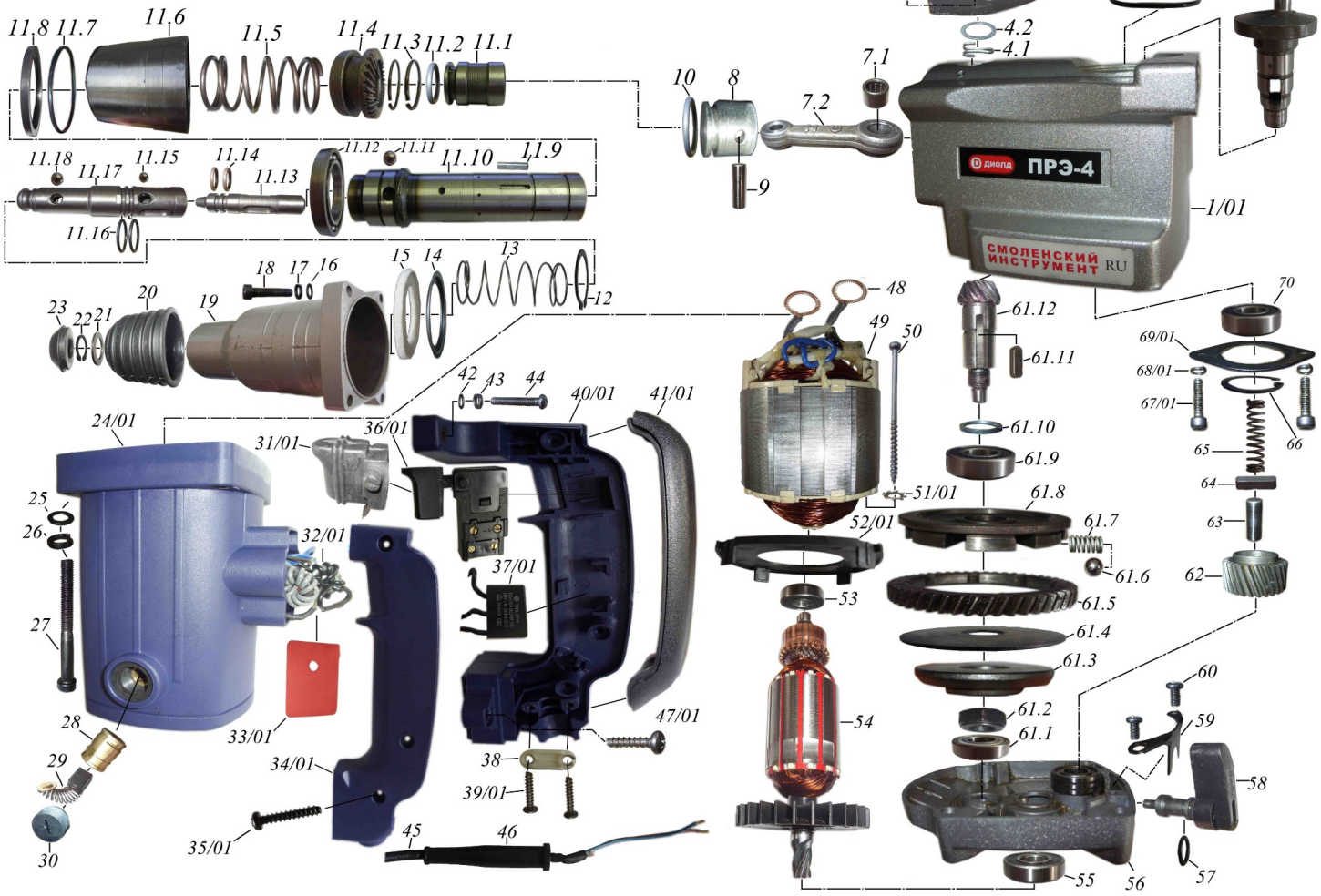

Перфоратор ручной электрический ПРЭ-4

Исполнение 2 (виброгасящая ручка)

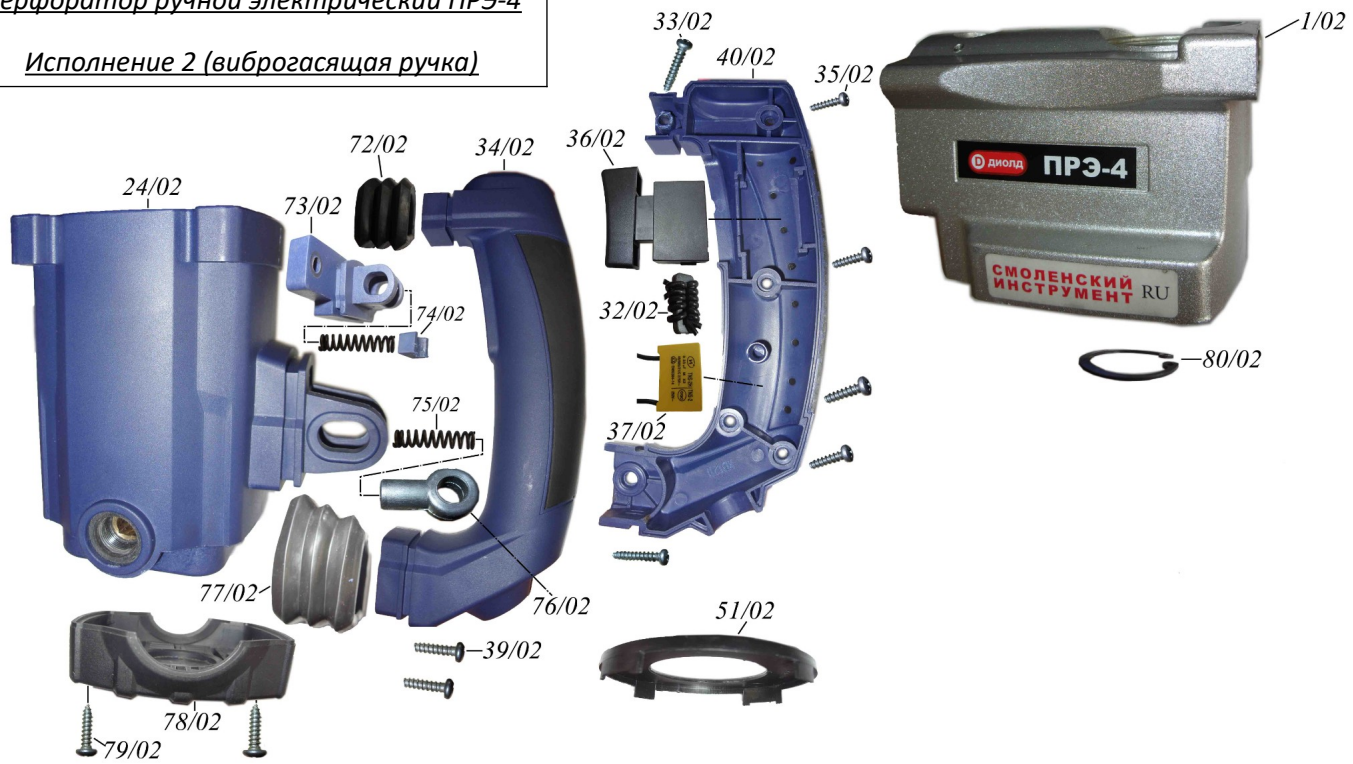

Перечень основных деталей и узлов перфоратора ручного электрического ПРЭ-4

П.	Наименование	К.
2	Кольцо резиновое	1
3	Пробка-гайка	1
4	Переключатель режимов в сборе	1
4.1	Скоба	1
4.2	Шайба Ø12	1
4.3	Основание переключателя	1
4.4	Шарик Ø5	2
4.5	Пружина (5x12x0,7)	2
4.6	Ручка переключателя	1
5	Винт М4x9	1
6	Винт М4x12	2
7	Шатун в сборе	1
7.1	Подшипник роликовый (8x12x10)	1
7.2	Шатун	1
8	Поршень Ø(пос.)xB(18.4x3,4)	1
9	Штифт (5x22.5)	1
10	Кольцо резиновое (019-024-30)	1
11	Ствол в сборе	1
11.1	Боек Ø(пос.)xB (18,2x3,4)	1
11.2	Кольцо резиновое (019-024-30)	1
11.3	Кольцо запорное Ø30	1
11.4	Колесо зубчатое Z=31	1
11.5	Пружина (39x74x3.5)	1
11.6	Втулка	1
11.7	Кольцо резиновое Ø55	1
11.8	Манжета Ø49	1
11.9	Шпонка (3x3x18)	2
11.10	Цилиндр	1
11.11	Шарик Ø9	3
11.12	Подшипник (35x55x10)	1
11.13	Ударник Ø(пос.)xB (11,7x2.6)	1
11.14	Кольцо резиновое (012-015-19)	2
11.15	Шарик Ø7	3
11.16	Кольцо резиновое (021-024-19)	2
11.17	Шпиндель Ø(пос.)xB (20,3x2,5)	1
11.18	Шарик Ø7	2
12	Кольцо стопорное Ø32	1
13	Пружина (34xx98x1.8)	1
14	Манжета	1
15	Манжета	1
16	Шайба 5	4
17	Шайба 5 пружинная	4

18	*Винт М5x24*	*4*
19	*Корпус передний*	1
20	*Втулка*	*1*
21	*Шайба 19*	*1*
22	*Кольцо стопорное Ø19*	*1*
23	*Втулка полезащитная*	*1*
25	*Шайба 5*	*4*
26	*Шайба 5 пружинная*	*4*
27	Винт М5x50	*4*
28	*Щеткодержатель*	*2*
29	*Щетка (6.5x7.5x12)*	*2*
30	*Пробка-заглушка*	*2*
38	*Пластина прижимная*	*1*
42	*Шайба 5*	*2*
43	*Шайба 5 пружинная*	*2*
44	*Винт М5x25*	*2*
45	*Электрошнур (2x1.0 мм) L=2 м*	*1*
46	*Трубка пылезащитная*	*1*
48	*Кольца на щеткодержатель*	*2*
49	*Статор*	*1*
50	*Винт М4x59 саморез*	*2*
53	*Подшипник 608 RZ (8x22x7)*	*1*
54	*Якорь*	*1*
55	*Подшипник 6001 Z (12x28x8)*	*1*
56	*Фланец редуктора*	*1*
57	*Кольцо резиновое (012-015-19)*	*1*
58	*Переключатель*	*1*
59	*Фиксатор*	*1*
60	*Винт М4x8*	*2*
61	*Вал-шестерня в сборе*	*1*
61.1	*Подшипник 627 RZ (7x22x7)*	*1*
61.2	*Гайка М10x0,8 левая резьба*	*1*
61.3	*Фланец*	*1*
61.4	*Фланец*	*1*
61.5	*Колесо зубчатое Z=48*	*1*
61.6	*Шарик Ø5.5*	*8*
61.7	*Пружина (14x5.5x1.2)*	*8*
61.8	*Ступица*	*1*
61.9	*Подшипник 6002 Z (15x32x9)*	*1*
61.10	*Шайба 15*	*1*
61.11	*Шпонка (3x3x9)*	*1*

61.12	Вал-шестерня Z=10	1
62	Колесо зубчатое Z=27	1
63	Ролик 8x19	1
64	Шпонка(5x5x22)	1
65	Пружина (8x31x1.2)	1
66	*Кольцо стопорное Ø17*	1
70	Подшипник 6003 Z (17x35x10)	1
71	Вал эксцентриковый	1
	Исполнение-01	
1/01	Корпус редуктора	1
24/01	Корпус эл. двигателя	1
31/01	Накладка резиновая на выключатель	1
32/01	Дроссель	2
33/01	Пластина диэлектрическая (33x43)	1
34/01	Полуручка левая	1
35/01	Винт саморез М4x21	3
36/01	Выключатель (4А 250V)	1
37/01	Конденсатор (0.33 μF 250V)	1
39/01	Винт М4x18 саморез	2
40/01	Полуручка правая	1
41/01	Пластина прижимная на рукоятку	1
47/01	Винт М5x25 саморез	2
51/01	Шайба 5	1
52/01	Диафрагма	1
67/01	Винт М4x14	2
68/01	Шайба 5 пружинная	2
69/01	Пластина прижимная	1
	Исполнение-02	
1/02	Корпус редуктора	1
24/02	Корпус эл. двигателя	1
32/02	Дроссель	1
33/02	*Винт М4x25 саморез*	*2*
34/02	*Полуручка левая*	*1*
35/02	*Винт М4x14 саморез*	*5*
36/02	*Выключатель (4А 250V)*	*1*

Утверждаю

Технический директор

_____ Анисенков О.А.

“___”_____2013 г.

37/02	Конденсатор (0.33μF 275V)	1
39/02	Винт М4x16 саморез	2
40/02	Полуручка правая	1
51/02	Диафрагма	1
72/02	Накладка резиновая	1
73/02	Фиксатор на рукоятку	1
74/02	Фиксатор пружины	1
75/02	Пружина (9x30x1.3)	2
76/02	Направляющая	1
77/02	Накладка резиновая	1
78/02	Крышка	1
79/02	Винт М4x18 саморез	2
80/02	Кольцо стопорное Ø30	1

инженер-конструктор

Яковенков И.К.

Начальник технического отдела

Петров В.Г._____